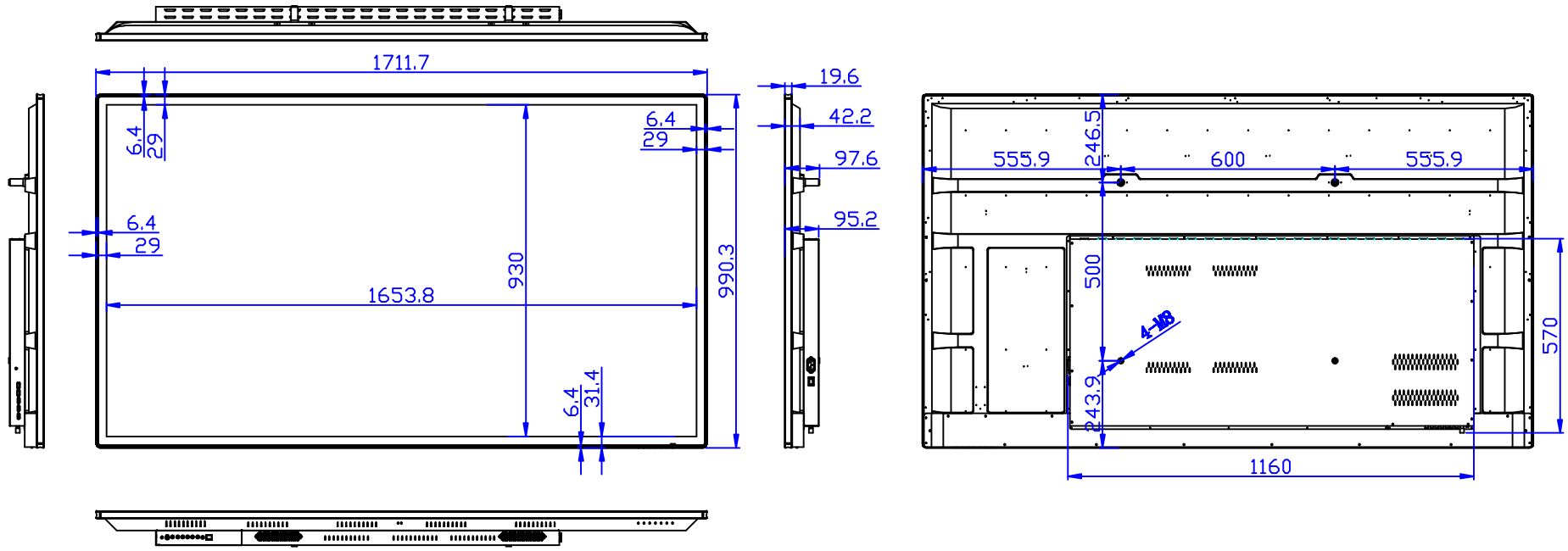

技术要求:

1:按工程图纸的尺寸加工；注意根据产品图纸要求，产品只可按公差范围要求走负公差。

2:外观产品不能出现气泡、划痕、划伤、沙眼等不良现象。

3:外观产品不能存在脏污、油污、手印等不良现象。

4:来料必需与图纸或承认书一致，不能出现短装、混装、混色、异色等现象。

5:外观产品不能有毛边、爆边、斑点和表面雾化等不良现象。

6:外观产品不能有油墨脱落；手指刮时油墨不易脱落，涂层不能有划痕、划伤、手指印、起泡、脏污、异色等不良现象。

7:玻璃表面光滑、无波浪、无坑洼等不良现象。

8:全物理钢化，玻璃两面覆膜，保护完好。

校　对	
旧底图总号	
底图总号	
签　字	
日　期	
文件路径	

表面处理:

GB/T 1804-f检查对照表
对线性尺寸:
0.5~3 ±0.05
>3~6 ±0.05
>6~30 ±0.1
>30~120 ±0.15
>120~400 ±0.2
>400~1000 ±0.3
>1000~2000 ±0.5
>2000~4000 ±一

标记	处数	更改文件号	签字	日期	材料
绘制			日期	2019.10.21	
校对			日期		
审核			日期		
标准化					

料号:

视　角

图样标记	数量	重量	比例
S	1		1:1

共　　张　第　　张

DZC75 TV款六视图

图幅A4